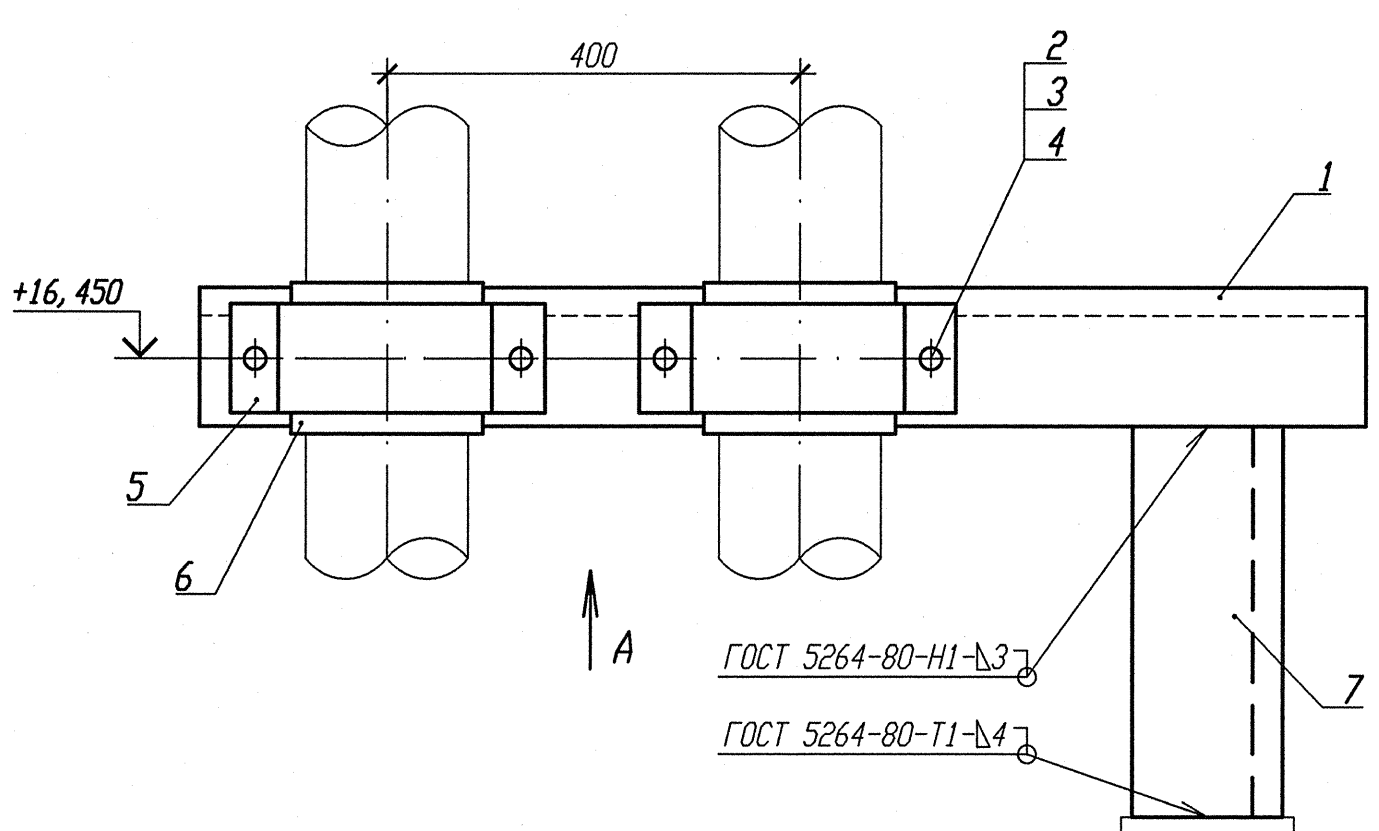

Смотри чертежи металлоконструкций
R3. 01509. 1. 0. 21

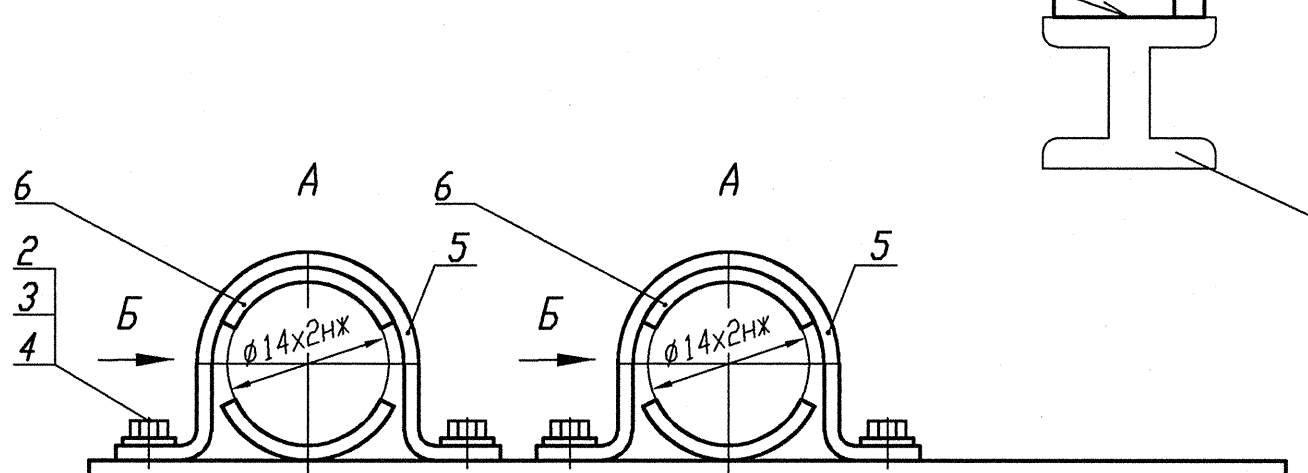

Деталь поз. 5 (Lр=100)

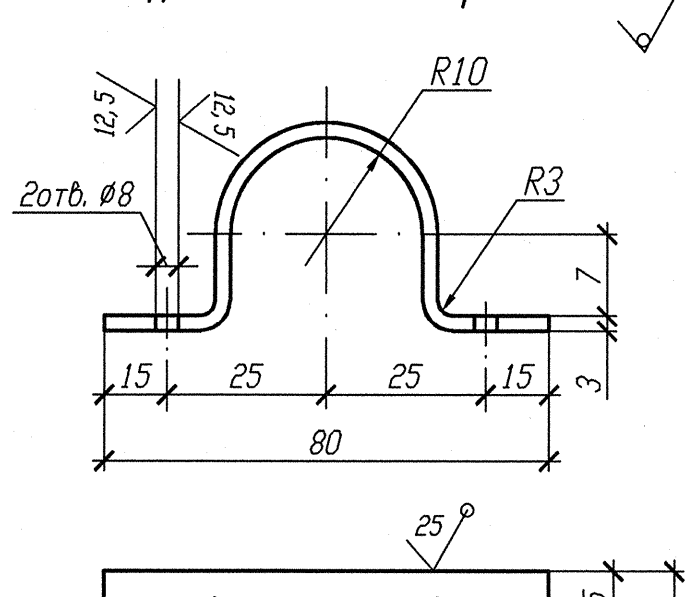

Деталь поз. 6

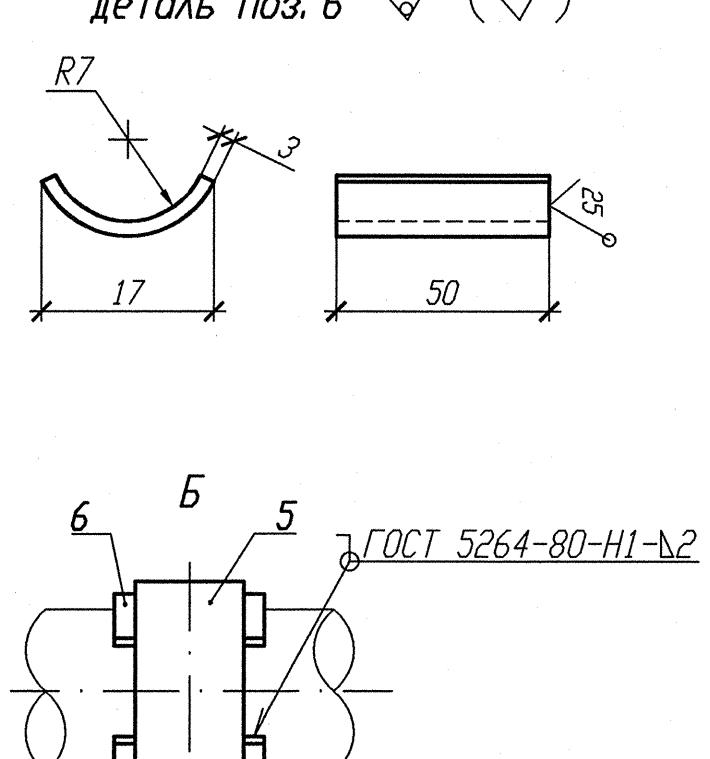

Номер опоры	3TV10Y143	3TV10Y144
Нагрузка на опору Рбок(кН)	0, 024	0, 004
Нагрузка на опору Рбок(кН)	0, 075	0, 104
Отметка опоры	16, 940	16, 940

1 Привязку опоры смотри изометрический чертеж 3TV11Z43, 3TV11Z45.
2 Сварку производить по ГОСТ 5264-80.
3 Отметка трубопровода подлежит уточнению в соответствии с уклоном трубопровода.
4 Максимальная нагрузка на опору Р дана с учетом сейсмического воздействия.
5 Спецификация составлена на две опоры.
6 Изготовить один комплект.

Спецификация деталей

Поз.	Обозначение	Наименование	Кол.	Материал	Масса, кг ед.	Масса, кг общ.	Приме-чание
1	ГОСТ 8509-93	Уголок В 50х50х5 l=800	1	Ст 3 пс 2-сб ГОСТ 535-2005	3, 016	3, 016	
2	ГОСТ 7798-70	Болт М6-6gх30. 56. 35	4	35 ГОСТ 1050-88	0, 009	0, 036	
3	ГОСТ 11371-78	Шайба А. 6х2. 02. Ст3пс	4	ОК360В-2-IV-Ст3пс ГОСТ 16523-97	0, 0014	0, 0056	
4	ГОСТ 5915-70	Гайка М6-6Н. 8. 35	8	35 ГОСТ 1050-88	0, 0026	0, 0208	
5	БК-1998784	Полухомут Б-ПН-3х130х30	2	ОК360В-4-IV-Ст3сп-сб ГОСТ 16523-97	0, 08	0, 16	
6	БК-1998785	Прокладка Б-ПН-3х22х50	4	12Х18Н10Т-МАг ГОСТ 5582-75	0, 03	0, 12	
7	ГОСТ 8509-93	Уголок Б 50х50х5 l=470	1	Вст 3 сп 5 ГОСТ 535-2005	1, 772	1, 772	
	ГОСТ 2246-70	Проволока		СВ-04Х19Н11М3		-	
	ГОСТ 9467-75	Электроды		УОНИИ 13/45		-	
				Итого:	5, 1304		

АРХИВНЫЙ ЭКЗЕМПЛЯР

Инв. N подл. | Подп. и дата | Взам. инв. N
R3. 03732. 1. 0. 13 | 12. 03. 13 |

Изм.	Кол. уч.	Лист	Nдок.	Подпись	Дата
Инж. Ск.		Случевская			12. 02
Пров. инж. 1к.		Шабинский			12. 02
Пров. вед. инж.		Махотина			12. 02
Н. контр.		Краснояров			13. 02

Инв. N подл. R3. 03732. 1. 0. 13
Лист 128

R3. TV10. 3095. 013. 03. 00. 046

Ростовская АЭС Блок 3

Редукторное отделение
Герметичная часть
Трубопроводы отбора проб
Рр больше 2. 2 МПа

Стадия	Лист	Листов
Р		1

Опора направляющая
3TV10Y143, 3TV10Y144

ОАО "НИАЭП" 2013

Формат А4х3